Produktinformasjon

22 01 140

- Runde, korte bakker; finslipt
- Geeignet zum Biegen & Greifen von Rundmaterialien
- For bøyning av trådløkker

Rundtang

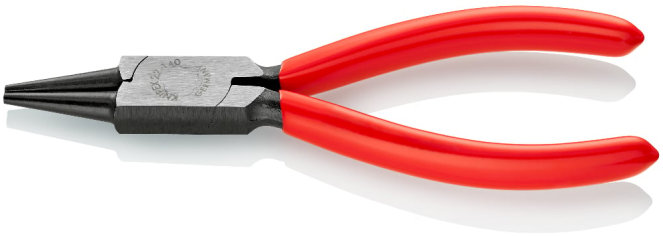

Generelt	
Artikkel nr.	22 01 140
EAN	4003773022800
tenger	sort atramert
Hode	polert
Håndtak	overtrukket med kunststoff
vekt	100 g
mål	140 x 51 x 12 mm
Norm	DIN ISO 5745
REACH kompatibel	inneholder ikke SVHC
RoHS-kompatibel	ikke relevant

Tekniske attributter	
Kjevetykkelse (skjøt) (T1)	9,5 mm
Tip Thickness (T2)	2,5 mm
Kjevelengde (L3)	28,0 mm
Hodebredde (W3)	16,5 mm

Tekniske endringer og feil forbeholdes



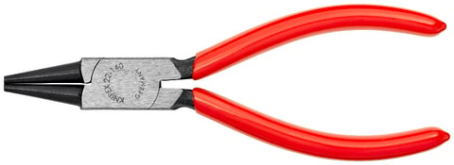


KNIPEX 22-160
GERMANY

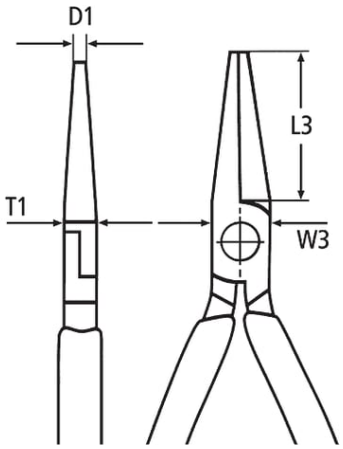
D1
L3
T1
W3